平成28年度全国高等学校総合体育大会（テニス競技）

第73回全国高等学校対抗テニス大会
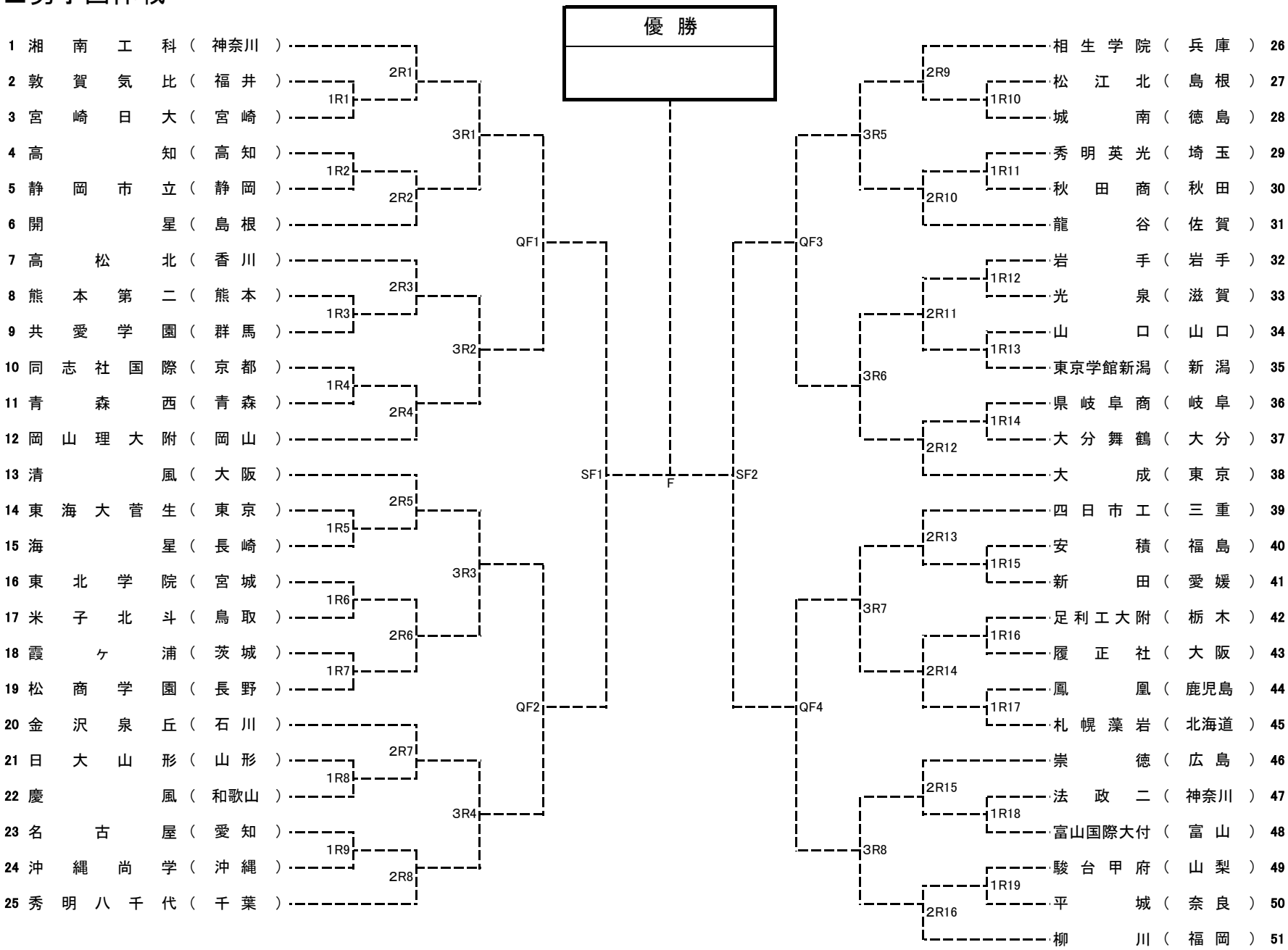
■男子団体戦